Silen S | Recirculare

Pompa centrifuga, monoetajata pentru recircularea si filtrarea apei.

Aplicatii

Recircularea si filtrarea apei pentru piscine de dimensiuni medii.
Silentioasa.
Autoamorsanta la 4m.

Materiale

Corpul pompei, turbina, difuzorul, aspiratia si refularea din tehnopolimer.
Axul pompei din inox AISI 431.
Garnitura mecanica.
Carcasa motorului din aluminiu.
O-ringuri din NBR/EPDM.

Dotari

Fara cablu.
Racorduri incluse (50mm).

Motor

Asincron 2 poli.
Protectie IPX5.
Clasa de izolatie F.
Varianta monofazata cu protectie termica Incorporate.
Serviciu continuu.

Limite de functionare

Temperatura maxima a apei 40 °C.

Caracteristici tehnice

Model	I [A]			P1 [kW]		P2		c [µF]	l/min	40	80	120	160	215	265	325	400	Cod	
	1~ 230V	3~ 230V	3~ 400V	1~	3~	[kW]	[HP]		m³/h	2,4	4,8	7,2	9,6	12,9	15,9	19,5	24	1~230V	3~230V/400V
Silen S 60 12	3,7	2,4	1,4	0,8	0,8	0,44	0,6	16	mwc	13,6	13,2	12,6	10,9	6,7	-	-	-	203147	203151
Silen S 75 15	5,5	3,3	1,9	1,2	1	0,55	0,75	16		15,2	15	14,5	13,1	9,9	6	-	-	203148	203152
Silen S 100 18	6	3,8	2,2	1,4	1,2	0,75	1	16		16,9	16,5	16	15	12,9	10	5,9	-	203149	203153
Silen S 150 22	7,1	4,8	2,8	1,6	1,6	1,1	1,5	25		18,6	18,2	17,7	16,9	15,1	13	10	5,1	203150	203154

Curbe de functionare la 2900 rpm

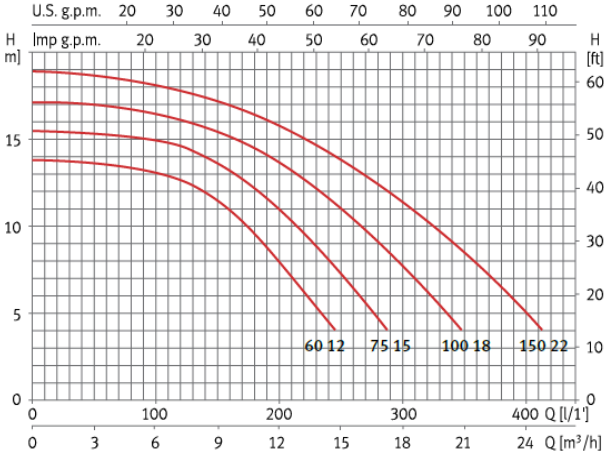

Dimensiuni si greutate
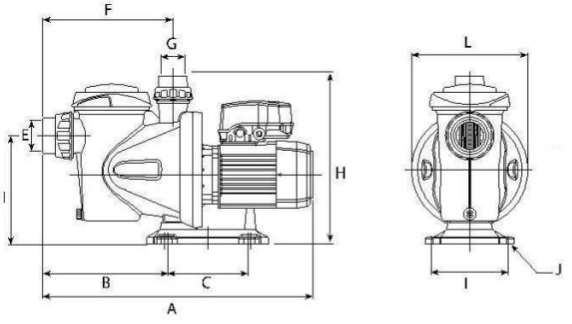
Model	A	B	C	D	E	F	G	H	I	J	L	Kg
Silen S 60	555	257	164	225	50	267	50	347	159	Ø9	238	8,9
Silen S 75	555	257	164	225	50	267	50	347	159	Ø9	238	10,2
Silen S 100	555	257	164	225	50	267	50	347	159	Ø9	238	10,9
Silen S 150	577	257	164	225	50	267	50	347	159	Ø9	238	13,5